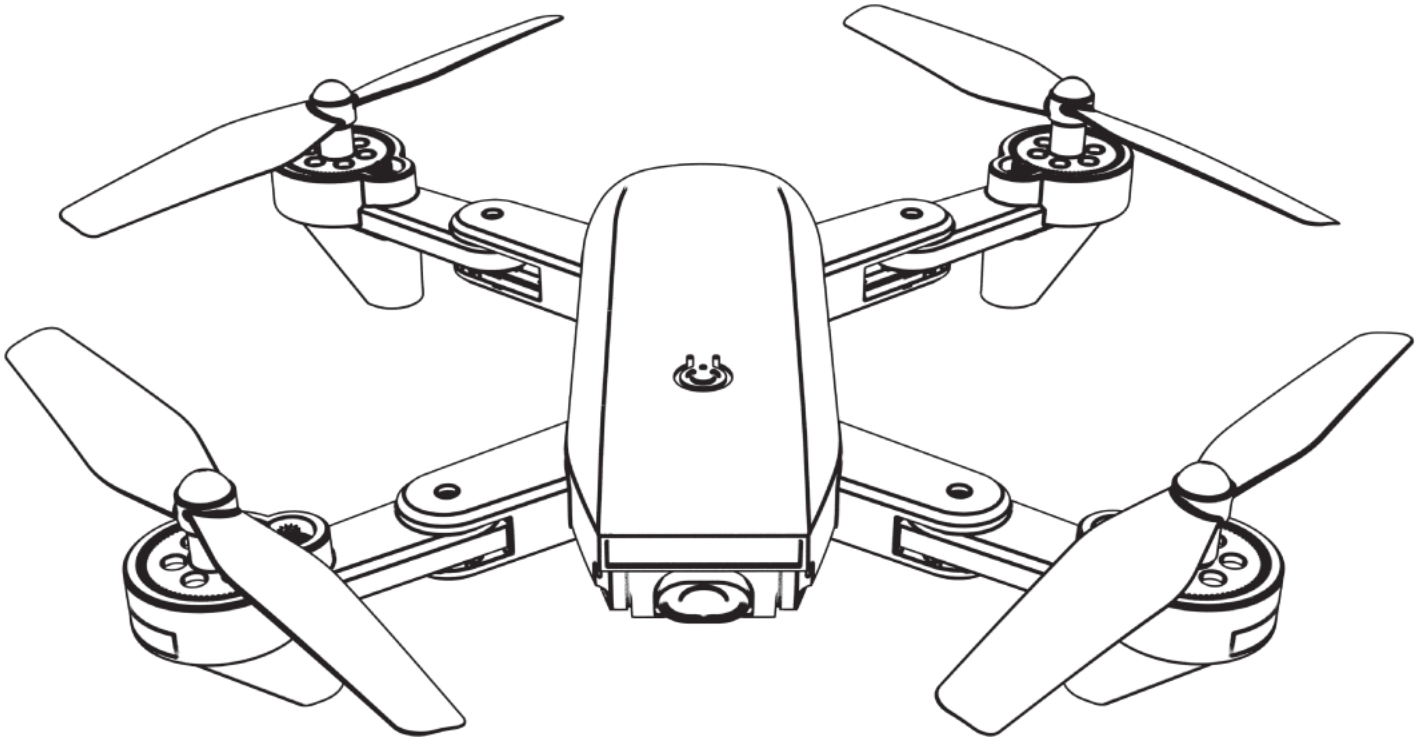

Xmart Folding Drone SG700D

Ръководство за употреба

Моля прочетете това ръководство за употреба внимателно и го запазете за бъдеща справка.

1. Изглед на продукта

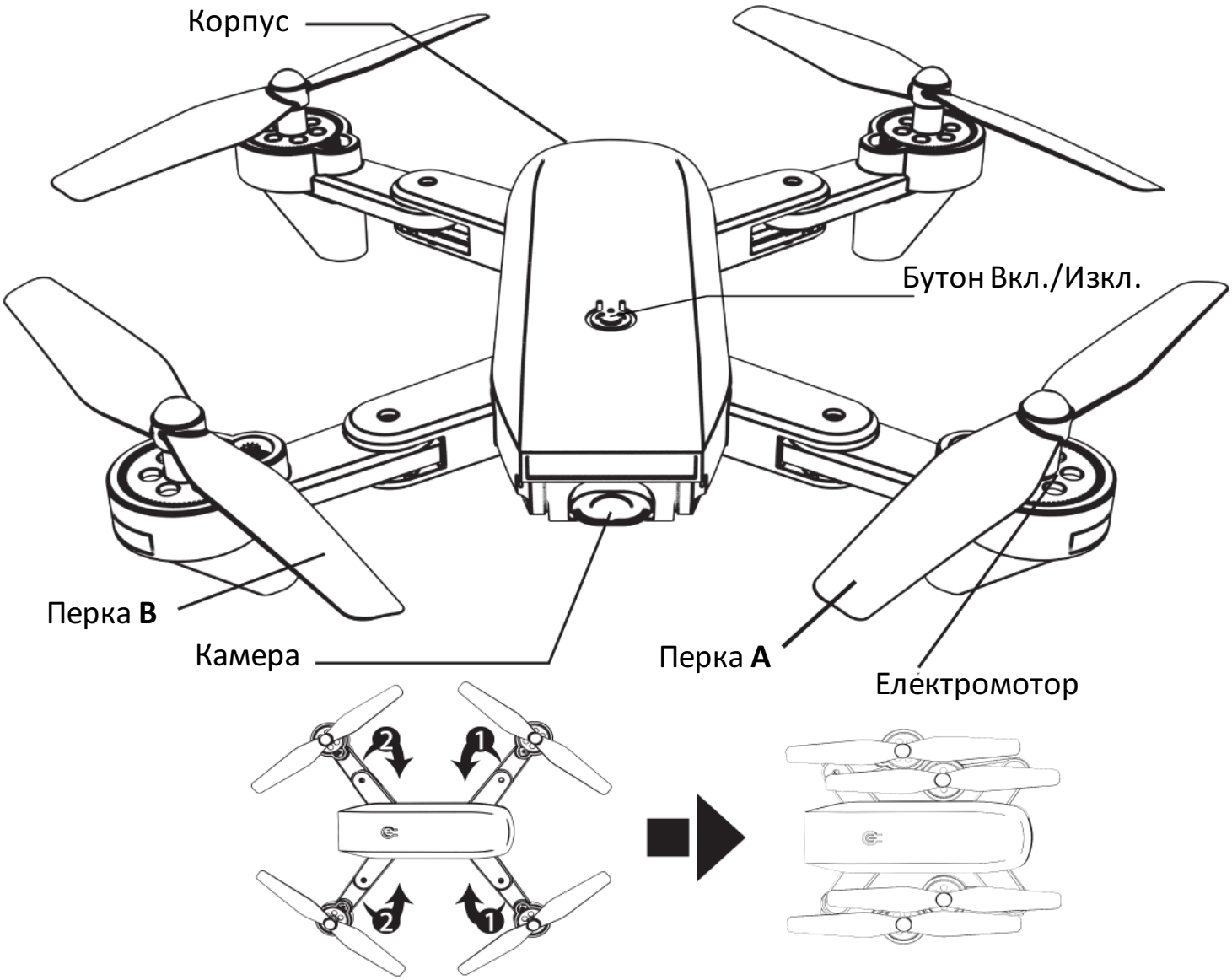

Смяна на перките

1. Ако е необходима подмяна на някоя от перките, същата трябва да бъде сменена със съответстваща на означената върху корпуса буква. Перка с означение А, трябва да бъде поставена на позиция А, а перка с означение В трябва да бъде поставена на позиция В. Размяна на местата на перките ще направи невъзможно управлението на дрона!
2. По време на полет перките с означение А се въртят по посока на часовниковата стрелка, а перките с означение В се въртят обратно на часовниковата стрелка.

Сгъването на рамената на перките трябва да се извършва в означената по-горе последователност.

Дистанционно управление – Функции на бутоните

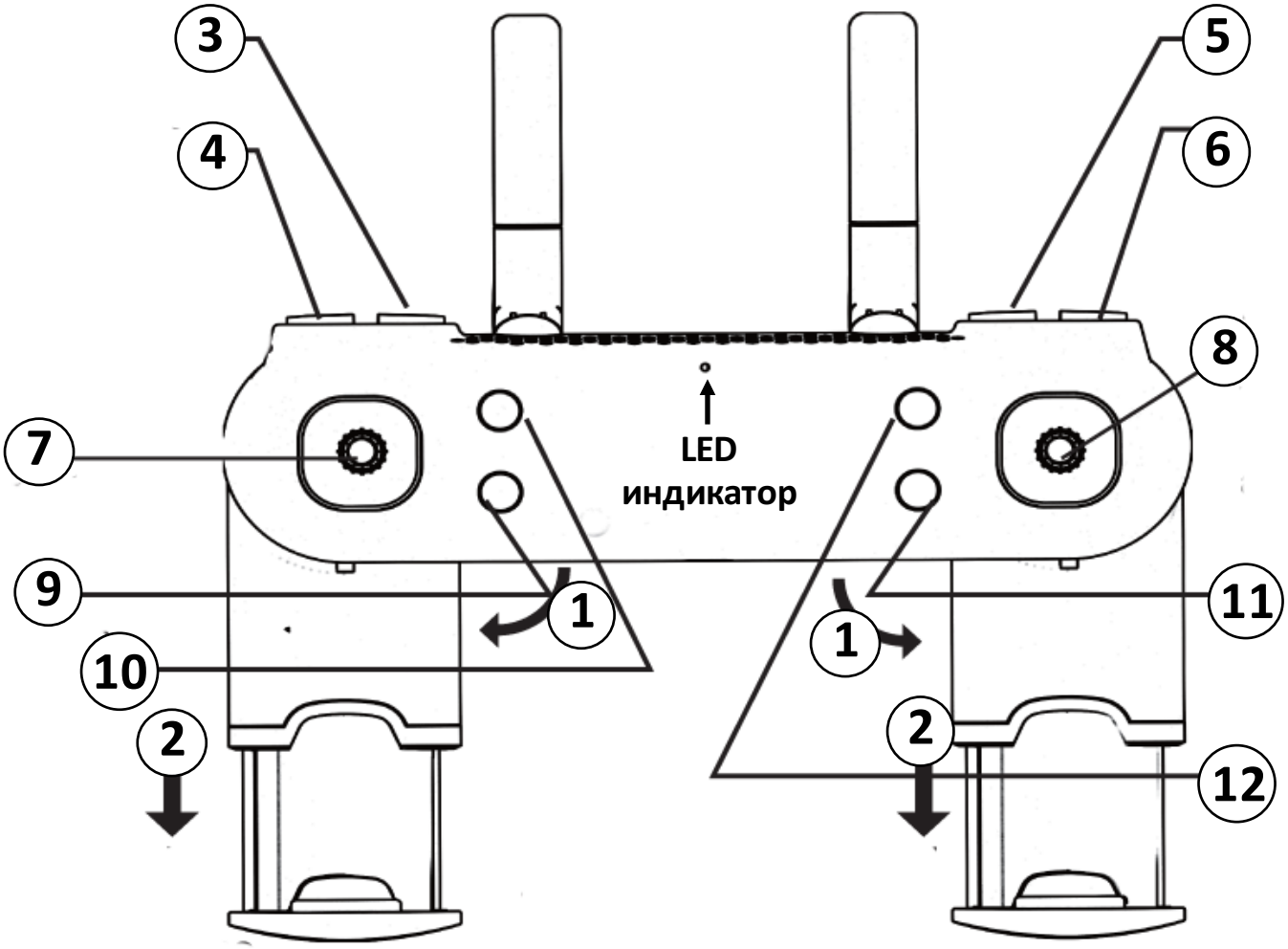

1. Завъртете дръжките в оказаната посока, за да включите контролера. Ще чуете кратък звуков сигнал и LED индикаторът ще започне да премигва в червено.
2. Издърпайте телескопичната поставка за смартфон и захванете Вашия смартфон.
3. Връщане в позицията на излитане
4. Избор на скорост
5. Активиране на Режим Headless
6. 3D завъртане
7. Ляв джойстик
8. Десен джойстик
9. Аварийно спиране
10. Излитане/Кацане с натискане на един бутон
11. Запис на видео
12. Заснемане на снимка

3. Поставяне на батерии в дистанционното управление

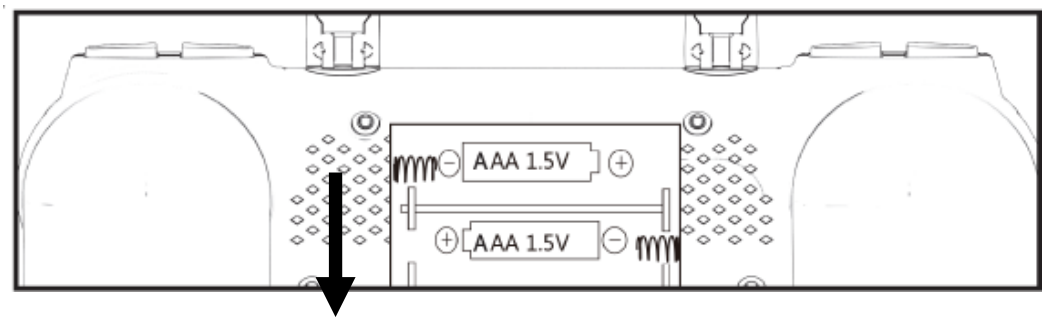

Плъзнете за да отворите капака на отделението за батерии. Поставете 2 бр. батерии AAA (не са включени в комплекта), като спазвате означената полярност.

Препоръчва се използването на алкални батерии. Не използвайте едновременно стари и нови батерии.

4. Зареждане на батерията на дрона

4.1 Изтеглете батерията от корпуса на дрона.
4.2 Използвайте включения в комплекта USB кабел, за да свържете батерията към USB порт на зарядно устройство (не е включено в комплекта) или компютър.
4.3 По време на зареждане LED индикаторът свети в червено. Когато батерията е напълно заредена, индикаторът ще светне в зелено.

Бележка: Времето необходимо за зареждане на батерията е приблизително 100 минути.

5. Сглобяване на дрона

5.1 Подгответе предпазните рамки, които са включени в комплекта.
5.2 Поставете предпазните рамки като използвате специално предвидените дупки под всяка една от перките.
5.3 За да смените перките използвайте отвертката, която е включена в комплекта. Необходимо е да премахнете предпазните капачета, за да отвиете винтчетата на перките. Перките не са идентични, моля съблюдавайте означенията (A/B), които са отбелязани върху перките. Преди да подмените перките, моля обърнете внимание на фабричното разположение на перките A и B.

6. Управление на дрона

Управлението на дрона може да бъде извършвано, чрез включения в комплекта контролер или през специално разработено приложение за Android OS и iOS устройства.

ВАЖНО! Дронът <u>не може</u> да бъде управляван едновременно през контролера и приложението за смартфон. За да използвате всички функционалности, които предлага модела, е необходимо да използвате приложението за смартфон (Вижте т. 6.2)

6.1 Управление на дрона с включения в комплекта контролер

Подготовка за полет

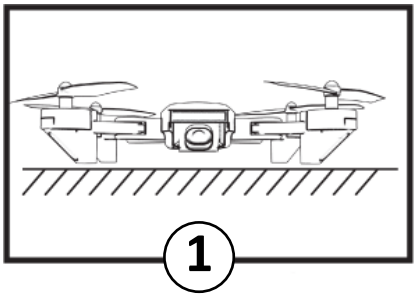

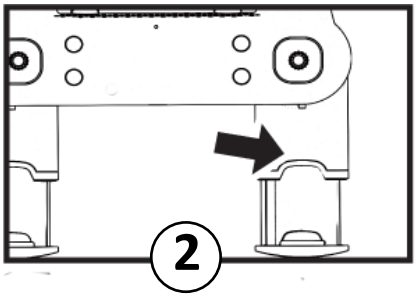

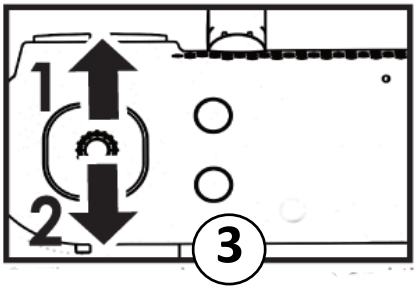

1.) Включете дрона от бутона за вкл./изкл. LED индикаторите ще започнат да премигват интензивно.
2.) Отворете дръжките на контролера, за да го активирате.
3.) Плъзнете левия джойстик в най-горна позиция, след което го върнете обратно в най-долна. Ще чуете звуков сигнал за успешно сдвояване. LED индикаторите на контролера и дрона ще светят постоянно, без да премигват.

Дронът и контролерът са успешно свързани. Можете да започнете да управлявате Folding Drone SG700D.

Излитане – Метод 1

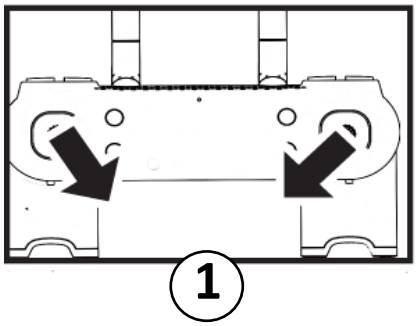

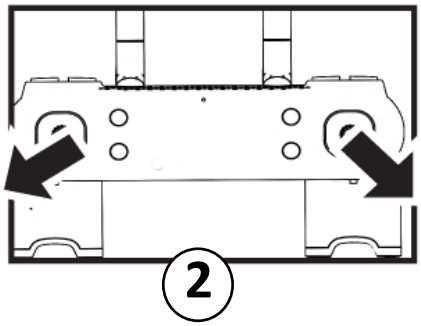

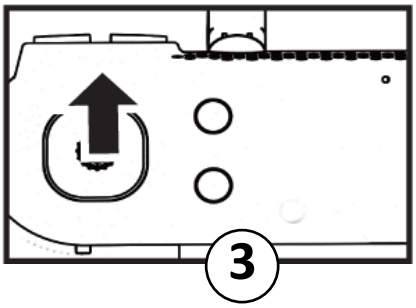

1.) Поставете дрона върху равна солидна повърхност. Плъзнете двата джойстика в оказаните посоки, за да калибрирате вградения жироскоп.
2.) Плъзнете двата джойстика в оказаните посоки, за да включите перките.
3.) Плавно плъзнете левия джойстик нагоре, за да издигнете дрона.

Излитане – Метод 2

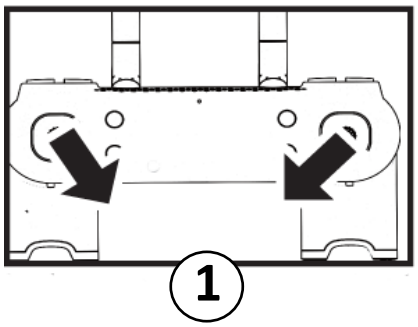

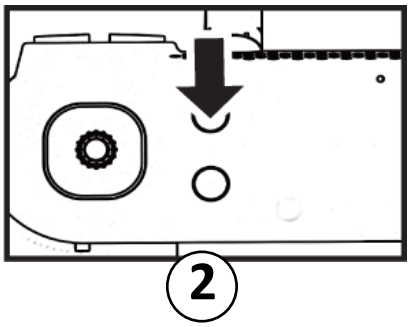

1.) Поставете дрона върху равна солидна повърхност. Плъзнете двата джойстика в оказаните посоки, за да калибрирате вградения жироскоп.
2.) Натиснете бутона за излитане/кацане.

Кацане – Метод 1

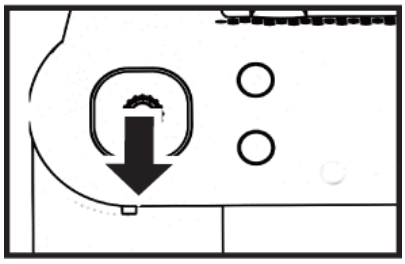

Плавно плъзнете левия джойстик надолу докато не приземите дрона.
След кацане, задръжте джойстика в най-долна позиция за 2 секунди, за да изключите въртенето на перките.

Кацане – Метод 2

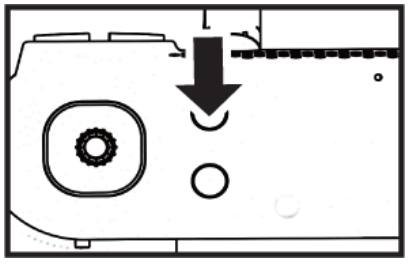

По време на полет натиснете бутона за излитане/кацане. Дронът бавно ще се приземи автоматично.

Управление

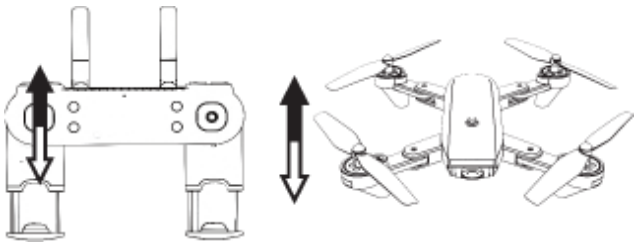

Плъзнете левия джойстик нагоре/надолу, за да издигнете или снишите/приземите дрона.

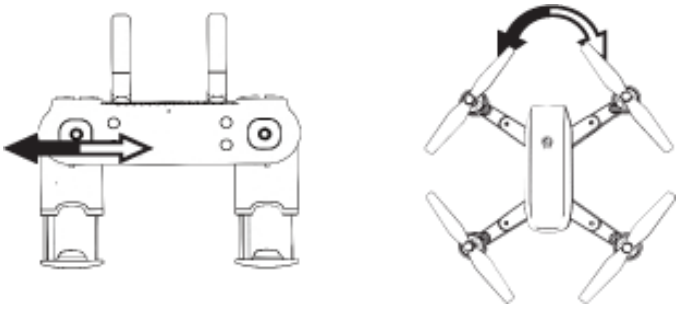

Плъзнете левия джойстик наляво/надясно, за да завъртите дрона.

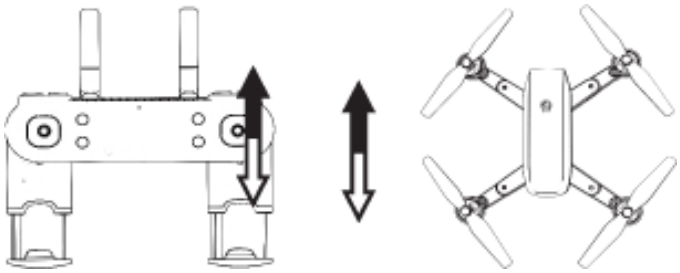

Плъзнете десния джойстик нагоре/надолу, за да летите напред/назад.

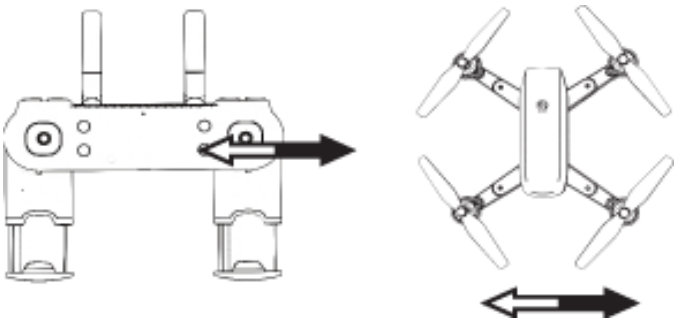

Плъзнете десния джойстик наляво/надясно, за да летите в респективната страна.

Фина настройка на полета

По време на полет и при необходимост от лека корекция на посоката на летене натиснете десния джойстик надолу, след което го придвижете нагоре/надолу, наляво/надясно, за да коригирате отклонението.

HEADLESS Режим на работа

По подразбиране дронът работи в обикновен режим.
За да активирате режим на работа HEADLESS, натиснете и задръжте за 2 сек. бутон **(5)**. Ще чуете звуков сигнал, който индикира, че режимът е успешно активиран. За да се върнете отново към обикновен режим на работа, натиснете и задръжте повторно бутон **(5)**.

В режим на работа Headless не е необходимо пилотът да знае в коя посока сочи дронът. Дронът ще се движи спрямо командите от съответните контролни джойстици.

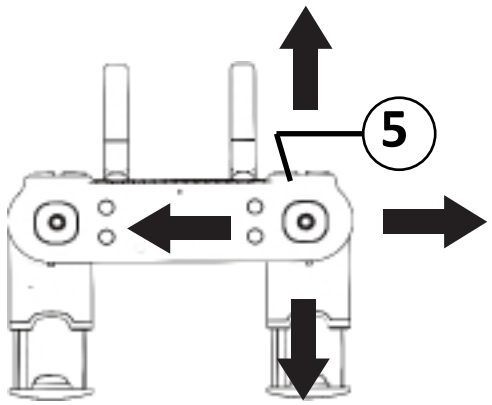

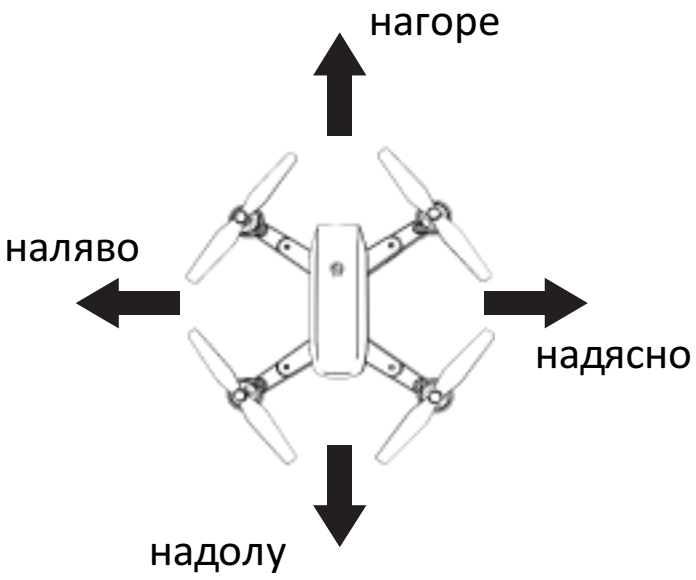

Връщане с натискане на един бутон

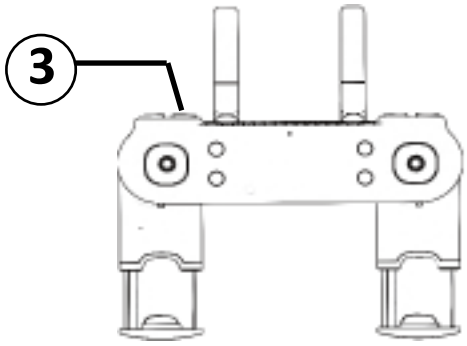

По време на полет натиснете бутон (**3**), за да върнете дрона в позицията на излитане.

Избор на скорост на движение

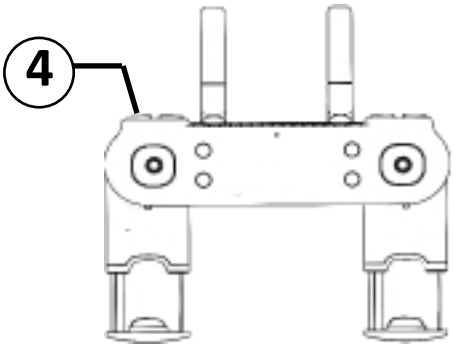

Можете да избирате от 3 нива на мощност, които определят скоростта на движение на дрона – 30%/60%/100%.
Изберете желаното ниво с последователно натискане на бутон (**4**). Ще чуете звуков сигнал.
- Еднократен звуков сигнал – 30% мощност
- Два последователни звукови сигнала – 60% мощност
- Три последователни звукови сигнала – 100% мощност

6.2 Управление на дрона през смартфон апликация

A) Изтеглете от Google Play или Apple Store смарт приложението WiFi UAV.
B) Включете дрона от бутона за вкл/изкл. LED индикаторите ще започнат да премигват. От меню Настройки на WiFi мрежа избирате **FLOW_4K_XXXXXX***
C) След успешно свързване към мрежата, отворете приложението WiFi UAV.
D) За да започнете да управлявате дрона, натиснете бутон **Start**.

Google play

IOS

* Символите XXXXXX ще бъдат заменени от други символи, съответстващи на уникалния идентификационен код на Вашия дрон.

Изглед: Основен екран на приложението

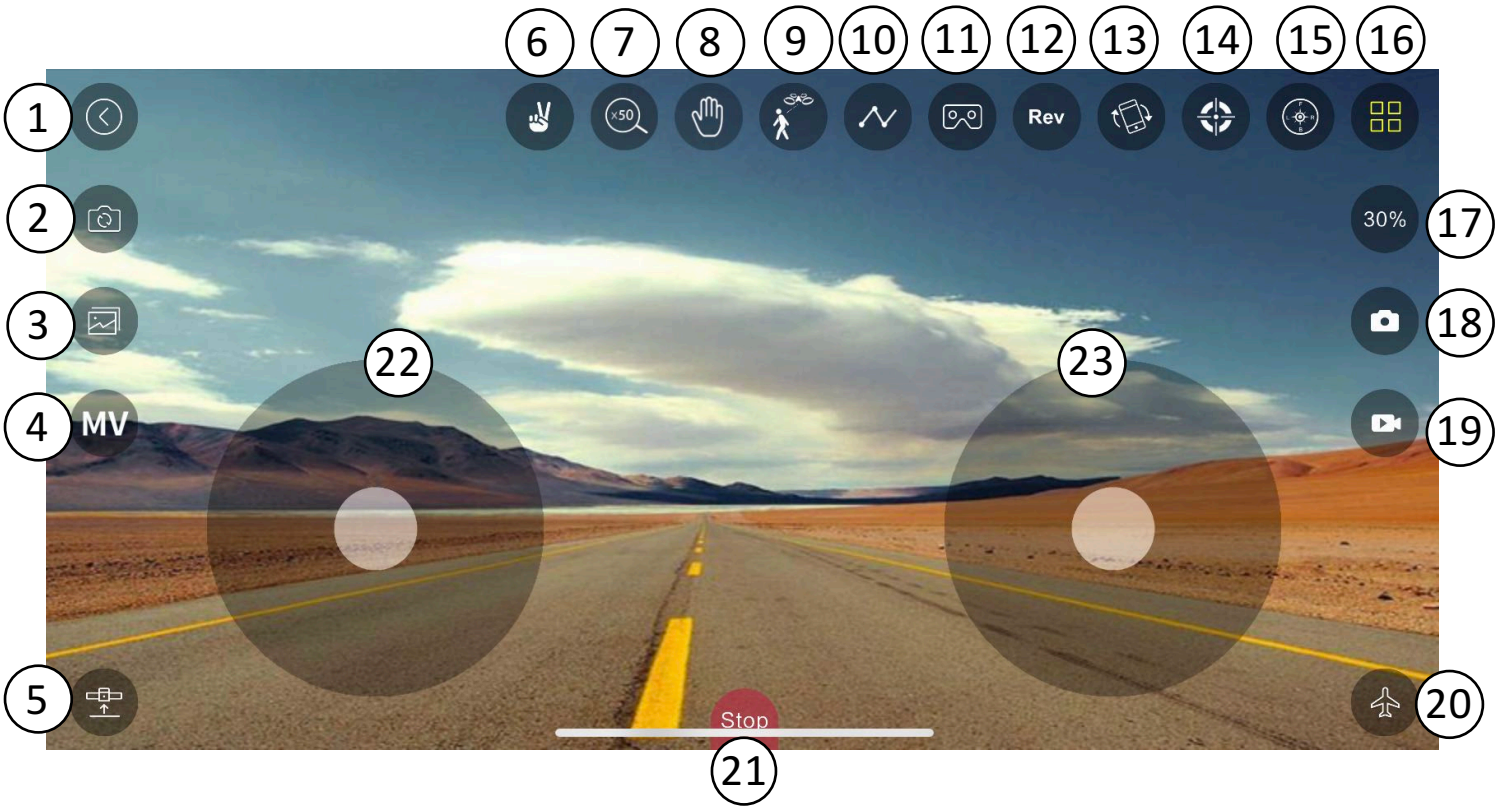

1. Връщане назад
2. Превключване от едната камера към друга
3. Преглед на записани снимки и видео клипове
4. Добавяне на ефекти
5. Излитане / Кацане
6. Разпознаване на жест за снимка
7. Дигитален Zoom
8. Разпознаване на жест за запис на видео
9. Автоматично следване
10. Маркиране на траектория на полет
11. VR режим
12. Обръщане на картината
13. Управление, чрез движение на смартфона
14. Калибриране на жироскопа
15. Headless режим
16. Скриване/Показване на допълнителни функции
17. Скорост: 30%/60%/100%
18. Заснемане на снимка
19. Запис на видео
20. Скриване / Показване на иконите и джойстиците за управление
21. Аварийно спиране
22. Ляв джойстик
23. Десен джойстик

Бележка: Възможно е част от описаните по-горе функции на приложението да не са съвместими с Вашия модел дрон, както и наличието на допълнителни функции, които не са описани в настоящето ръководство за употреба.

7. Мерки за безопасност

ВНИМАНИЕ: Моля, внимателно прочетете мерките за безопасност, преди да използвате този продукт. Неспазването им, както и използването на продукта не по предназначение могат да са причина за възникване на сериозни инциденти!

1. Моля поставяйте малките части на дрона на недостъпни за деца места.
2. Управлението на дрона е прецизно. При първия си полет, моля използвайте контролните джойстици внимателно и бавно, за да избегнете сблъсъци поради твърде бързо излитане.
3. След полет, изключете дистанционното управление/излезте от приложението и след това изключете дрона.
4. Дръжте батериите на умерена температура (не поставяйте близо до огън или уреди за отопление).
5. Дръжте дрона на поне 2 - 3 метра разстояние от Вас и други хора, за да избегнете злополуки.
6. Не използвайте дрона при неблагоприятни атмосферни условия.
7. Не управлявайте дрона в близост до електрически далекопроводи, улични лампи, сгради и дървета!
8. Ако дете управлява дрона, то задължително трябва да е под надзор на по-възрастен.
9. Никога не опитвайте да докосвате перките на дрона, докато са в движение!
10. Дронът трябва да е постоянно в полезрението на пилота!
11. При поставянето или сменянето на батериите обърнете внимание на означената полярност. Не комбинирайте използвани с нови батерии, както и батерии от различен вид.
12. Ако няма да използвате устройството дълго време е препоръчително да извадите батериите от дистанционното управление.
13. Не изхвърляйте батерията заедно с битовите отпадъци! Спазвайте действащото законодателство за рециклиране на излезли от употреба електрически устройства и батерии!
14. ВНИМАНИЕ! Дръжте опаковката на продукта далеч от деца и животни. Съществува риск от задушаване!
15. При съмнения за техническа неизправност на продукта, моля свържете се с оторизирания сервиз.

8. Поддръжка

- За почистване на дрона и контролера използвайте чист мек плат.
- Не съхранявайте дрона и контролера под директна слънчева светлина.
- Не потапяйте във вода.
- Преди всяка употреба проверявайте състоянието на компонентите. Ако има следи от някаква повреда, не използвайте устройството, докато не бъде ремонтирано!

Съгласно Директива 2012/19/ЕС всички излезли от употреба електрически и електронни устройства, включително батерии, следва да бъдат предадени за рециклиране на определените за целта места. За по-подробна информация относно рециклирането на този продукт, моля, свържете се с местната служба по благоустройство, службата за изхвърляне на отпадъци или с магазина, от който сте закупили продукта.

Копие от декларацията за съответствие на производителя можете да откриете на адрес:
http://www.topdigital.bg/declaration_of_conformity/drone/sg700d.pdf